# 事業組織体系図（支部）

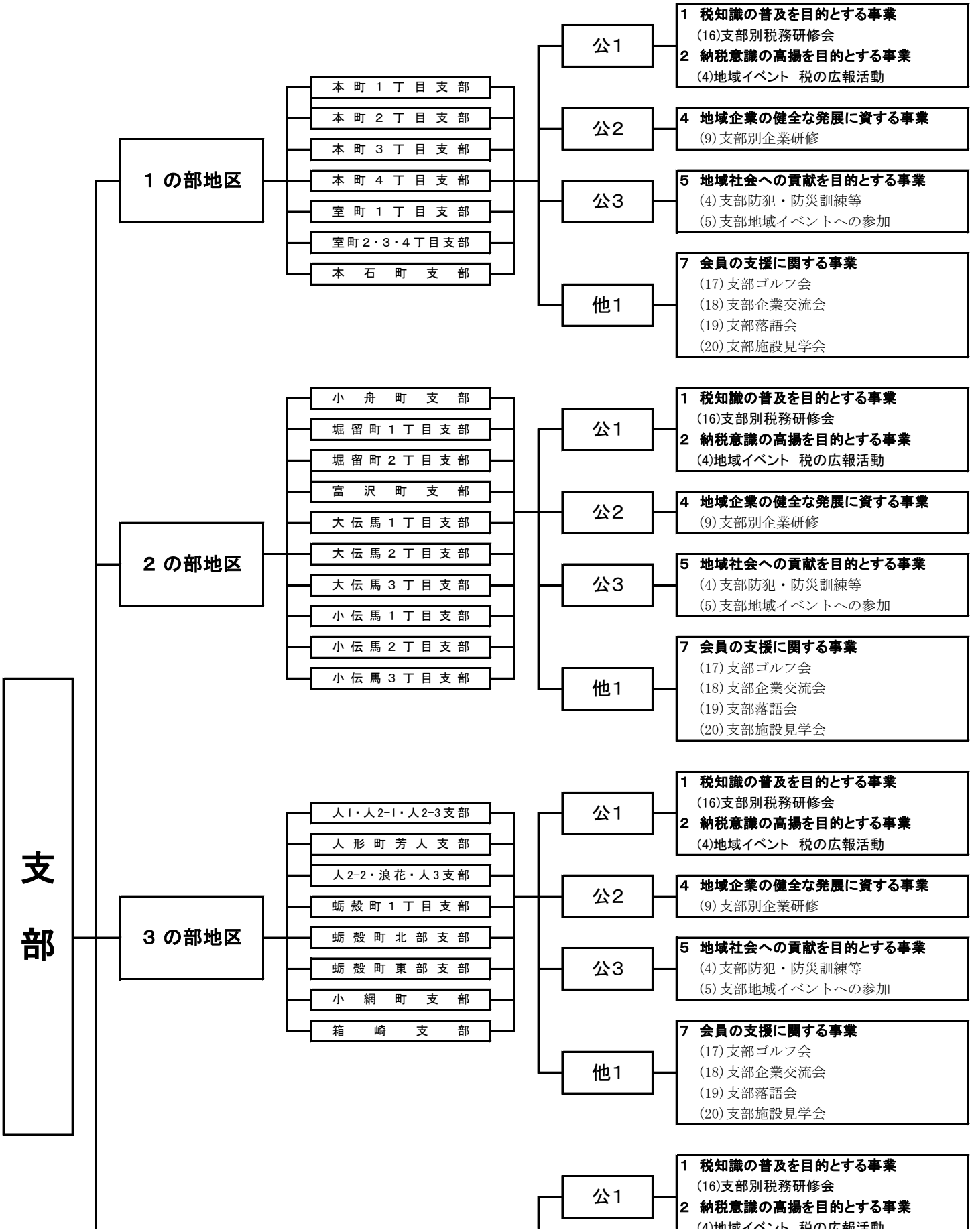
支部
1の部地区
本町1丁目支部
本町2丁目支部
本町3丁目支部
本町4丁目支部
室町1丁目支部
室町2・3・4丁目支部
本石町支部
公1
1 税知識の普及を目的とする事業
(16)支部別税務研修会
2 納税意識の高揚を目的とする事業
(4)地域イベント 税の広報活動
公2
4 地域企業の健全な発展に資する事業
(9)支部別企業研修
公3
5 地域社会への貢献を目的とする事業
(4)支部防犯・防災訓練等
(5)支部地域イベントへの参加
他1
7 会員の支援に関する事業
(17)支部ゴルフ会
(18)支部企業交流会
(19)支部落語会
(20)支部施設見学会
2の部地区
小舟町支部
堀留町1丁目支部
堀留町2丁目支部
富沢町支部
大伝馬1丁目支部
大伝馬2丁目支部
大伝馬3丁目支部
小伝馬1丁目支部
小伝馬2丁目支部
小伝馬3丁目支部
公1
1 税知識の普及を目的とする事業
(16)支部別税務研修会
2 納税意識の高揚を目的とする事業
(4)地域イベント 税の広報活動
公2
4 地域企業の健全な発展に資する事業
(9)支部別企業研修
公3
5 地域社会への貢献を目的とする事業
(4)支部防犯・防災訓練等
(5)支部地域イベントへの参加
他1
7 会員の支援に関する事業
(17)支部ゴルフ会
(18)支部企業交流会
(19)支部落語会
(20)支部施設見学会
3の部地区
人1・人2-1・人2-3支部
人形町芳人支部
人2-2・浪花・人3支部
蛎殻町1丁目支部
蛎殻町北部支部
蛎殻町東部支部
小網町支部
箱崎支部
公1
1 税知識の普及を目的とする事業
(16)支部別税務研修会
2 納税意識の高揚を目的とする事業
(4)地域イベント 税の広報活動
公2
4 地域企業の健全な発展に資する事業
(9)支部別企業研修
公3
5 地域社会への貢献を目的とする事業
(4)支部防犯・防災訓練等
(5)支部地域イベントへの参加
他1
7 会員の支援に関する事業
(17)支部ゴルフ会
(18)支部企業交流会
(19)支部落語会
(20)支部施設見学会
公1
1 税知識の普及を目的とする事業
(16)支部別税務研修会
2 納税意識の高揚を目的とする事業

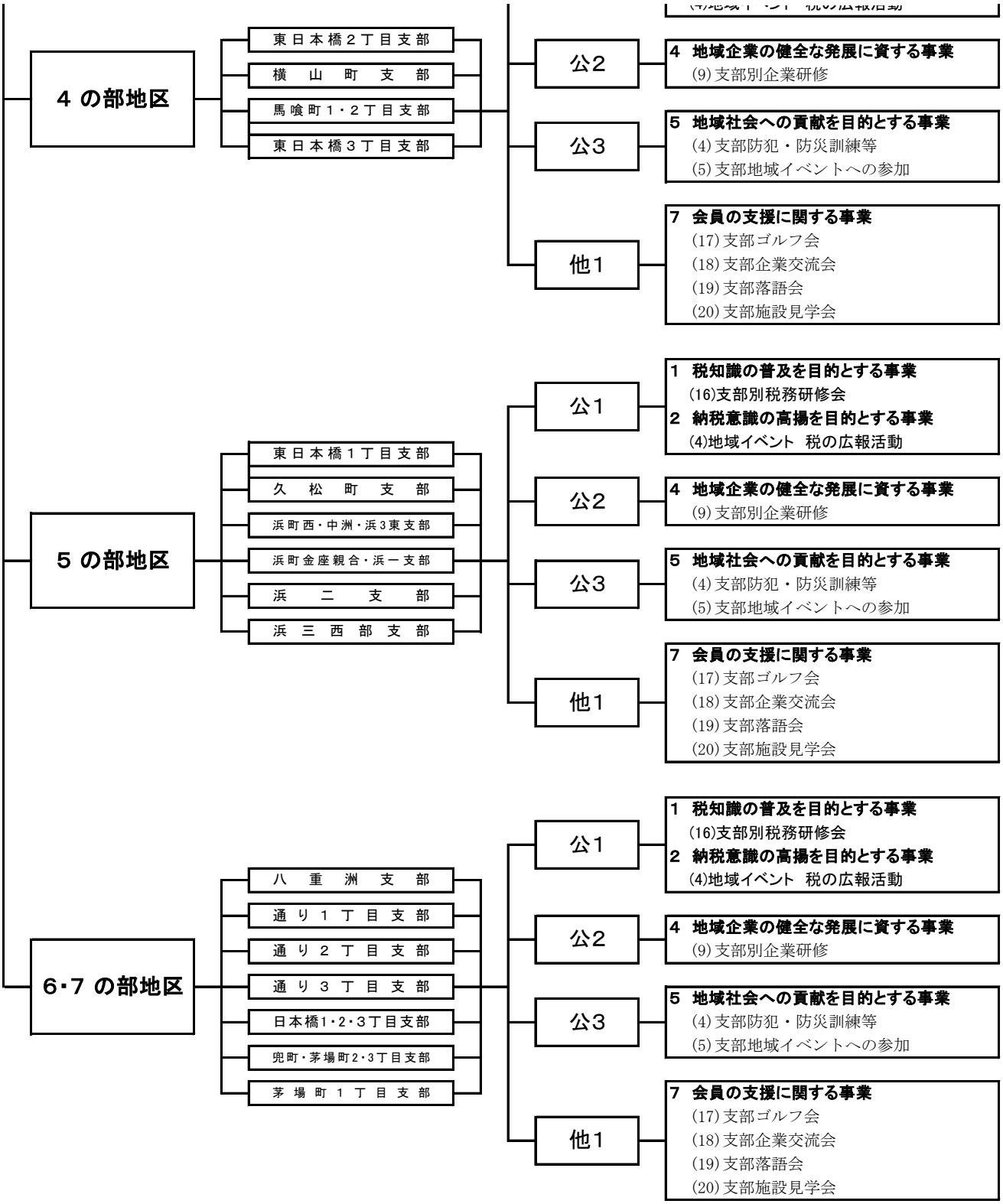
4 の部地区
東日本橋２丁目支部
横山町支部
馬喰町１・２丁目支部
東日本橋３丁目支部
公2
4 地域企業の健全な発展に資する事業
(9)支部別企業研修
公3
5 地域社会への貢献を目的とする事業
(4)支部防犯・防災訓練等
(5)支部地域イベントへの参加
他1
7 会員の支援に関する事業
(17)支部ゴルフ会
(18)支部企業交流会
(19)支部落語会
(20)支部施設見学会
5 の部地区
東日本橋１丁目支部
久松町支部
浜町西・中洲・浜3東支部
浜町金座親合・浜一支部
浜二支部
浜三西部支部
公1
1 税知識の普及を目的とする事業
(16)支部別税務研修会
2 納税意識の高揚を目的とする事業
(4)地域イベント 税の広報活動
公2
4 地域企業の健全な発展に資する事業
(9)支部別企業研修
公3
5 地域社会への貢献を目的とする事業
(4)支部防犯・防災訓練等
(5)支部地域イベントへの参加
他1
7 会員の支援に関する事業
(17)支部ゴルフ会
(18)支部企業交流会
(19)支部落語会
(20)支部施設見学会
6･7 の部地区
八重洲支部
通り１丁目支部
通り２丁目支部
通り３丁目支部
日本橋1･2･3丁目支部
兜町・茅場町2･3丁目支部
茅場町１丁目支部
公1
1 税知識の普及を目的とする事業
(16)支部別税務研修会
2 納税意識の高揚を目的とする事業
(4)地域イベント 税の広報活動
公2
4 地域企業の健全な発展に資する事業
(9)支部別企業研修
公3
5 地域社会への貢献を目的とする事業
(4)支部防犯・防災訓練等
(5)支部地域イベントへの参加
他1
7 会員の支援に関する事業
(17)支部ゴルフ会
(18)支部企業交流会
(19)支部落語会
(20)支部施設見学会